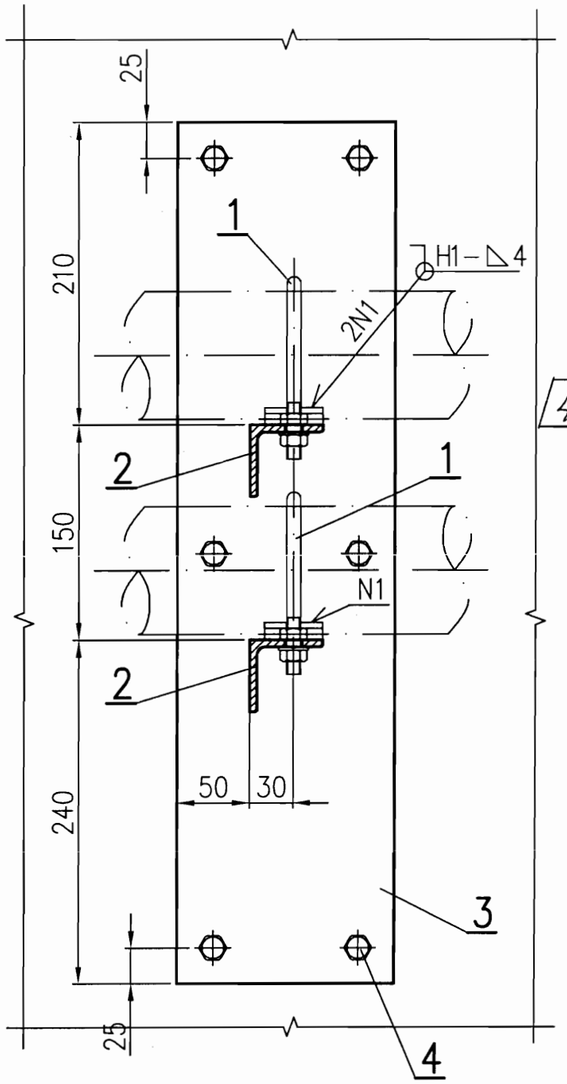

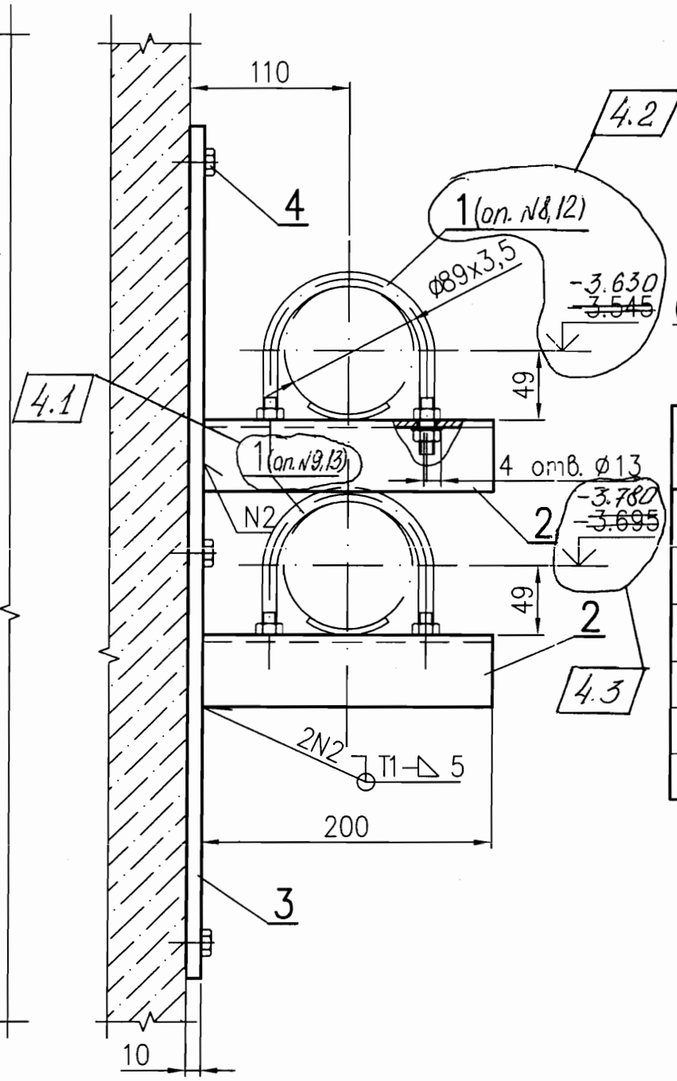

Деталь поз. 3.

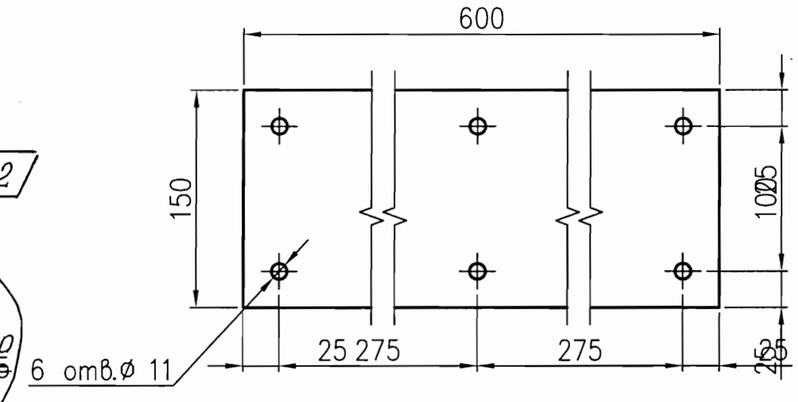

Спецификация

Поз.	Обозначение	Наименование	Кол.	Материал	Масса, кг ед.	Масса, кг общ.	Примечание
1	09 ОСТ 34-10-620-93	Опора 89У	2	Сборный	0,35	0,7	
2	ГОСТ 8509-93	Уголок 50х50х5, L=200	2	Ст3сп5 ГОСТ 535-88	0,75	1,5	
3	Н.Ч.	Лист, 150х600	1	Б-ПН 10 ГОСТ 19903 / Ст3сп5 ГОСТ 14637	7,07	7,07	
4	Болт Hilti	HST- M10x90/10	6	Сборный	0,07	0,42	
	ГОСТ 9467-75	Наплавленный металл		УОНИИ 13/45		0,12	

Итого: 9,81 кг.

1. Спецификация составлена на один комплект.
2. Изготовить 6 комплектов.
3. Монтажно-сборочный чертеж N 09062-26-00-ТМ6 л.3...10.
4. Сварку производить по ГОСТ 5264-80 электродом Э-42А ГОСТ 9467-75.
5. Поверхности скольжения зачистить до металлического блеска и натереть графитом.
6. Отверстия Ø13 в детали поз. 3 выполнить по месту.

ОАО «НИАЭП»
АРХИВНЫЙ ЭКЗ.
Инв. № 40845

Инв.N подл.	Подпись и дата	Взам. инв.N
0109062.296	2.12.10	

Изм.	Кол. уч.	Лист	N док.	Подп.	Дата
4	3	—	258-12		03.2012
3	-	Зам.	1312-11		12.12

Н. контр.	Ермина	12.12
Проверил	Анисимов	12.12
Разраб.	Ярыгина	12.12

09062-26-00-ТМ6

Ростовская АЭС энергоблок N 3

РДЭС. Ячейки N 1, 2, 3

Стадия	Лист	Листов
Р	51	

Опора скользящая направляющая NN 8, 9, 12, 13

ЗАО "Сельэнергопроект" Москва 2011

Подпись ответственного:

File- 09062-26-00-ТМ6-51_и3